Разрез 1-1

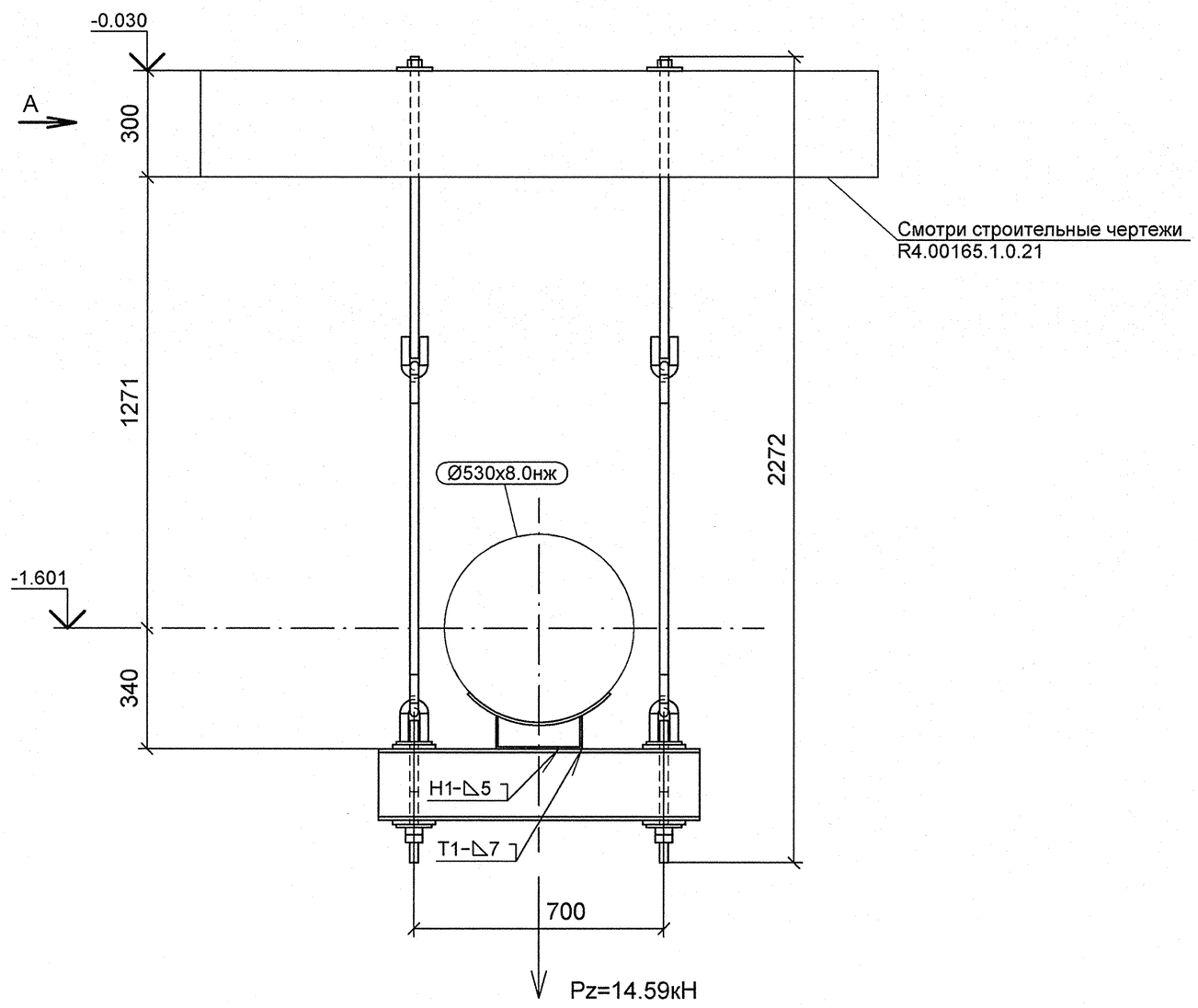

А

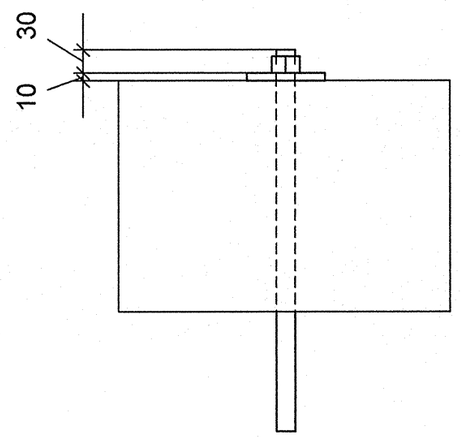

Деталь поз. 5

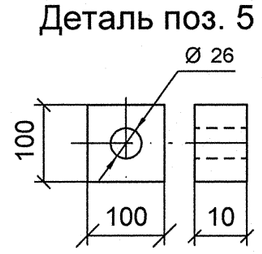

План расположения опоры

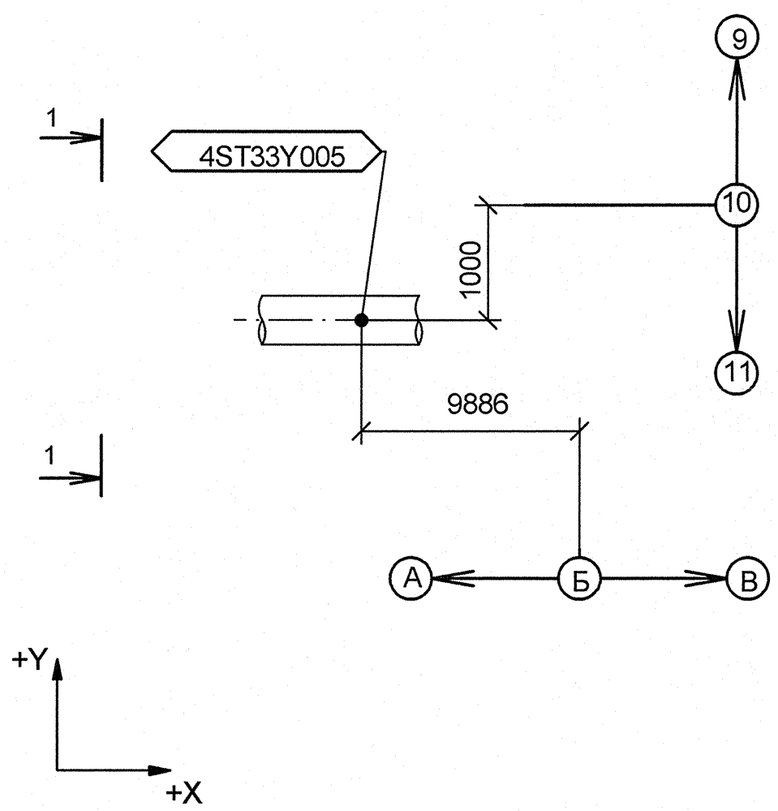

Изометрический вид

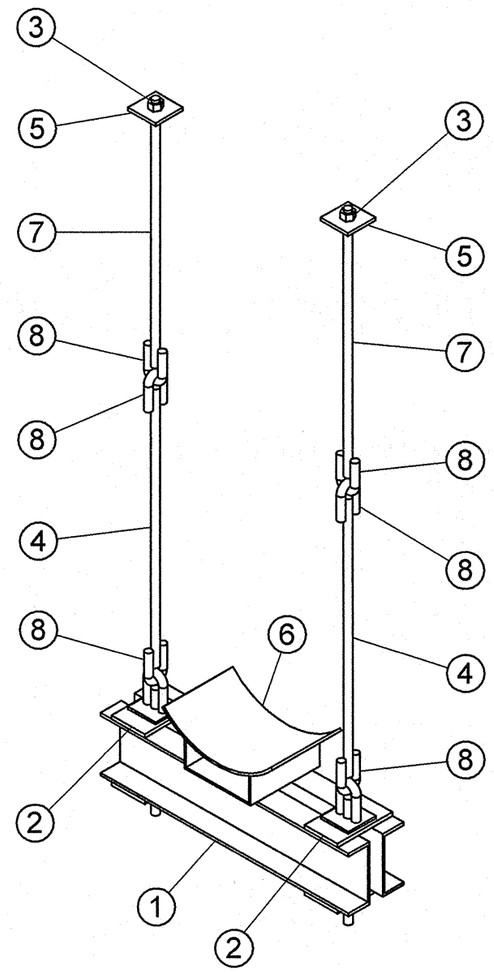

Спецификация деталей

Поз.	Обозначение	Наименование	Кол	Материал	Масса, кг ед.	Масса, кг общ.	Примечание
1	По типу 07 ОСТ 34-10-737-93	БАЛКА ОПОРНАЯ, L = 900 мм	1	СБОРНЫЙ	39.92	39.92	
2	12 ОСТ 34-10-740-93	БЛОК КРЕПЛЕНИЯ, L = 400	2	СБОРНЫЙ	4.07	8.14	
3	ГОСТ 5915-70	ГАЙКА М24	2	35 ГОСТ 1759.0-87	0.12	0.25	
4	ГОСТ 2590-2006	КРУГ 24 - В, L = 985, обрезать на монтаже до L = 885	2	20-б ГОСТ 1050-88	3.50	7.00	
5	по настоящему чертежу	ЛИСТ Б-ПН-10х100х100	2	Ст3сп5 ГОСТ 14637-89	0.79	1.57	
6	22 ОСТ 34-10-615-93	ОПОРА 530К	1	СБОРНЫЙ	13.40	13.40	
7	ПО ТИПУ 3 ОСТ 34-10-739-93	ТЯГА С ПРАВОЙ РЕЗЬБОЙ М24-8g, L = 850	2	КРУГ 24 - В ГОСТ 2590-2006 20-а ГОСТ 1050-88	3.02	6.04	
8	1-04 ОСТ 34-10-729-93	УШКО	6	КРУГ 24-В ГОСТ 2590-2006 20-а ГОСТ 1050-88	0.86	5.16	
	ГОСТ 2246-70	ПРОВОЛОКА		СВ-08Г2С	-	-	
	ГОСТ 9467-75	ЭЛЕКТРОДЫ		УОНИИ 13/45	-	-	
					Итого:	81.47	

1 Привязку опоры смотри чертеж R4.ST10.3010.012.01.00.001 (R4.00202.1.0.12 лист 8).
2 Сварку производить по ГОСТ 5264-80.
3 Сварку опоры с трубопроводом производить по ОСТ 34-10-615-93.
4 Сварка тяги с ушком смотри ОСТ 34-10-723-93.
5 Отметка трубопровода подлежит уточнению в соответствии с уклоном трубопровода.
6 Деталь поз. 4 обрезать на монтаже до размеров, указанных на чертеже, с уточнением по месту.
7 Pz - максимальная нагрузка на опору.
8 Изготовить один комплект.

АРХИВНЫЙ ЭКЗЕМПЛЯР

Изм.	Кол.уч.	Лист	№ док.	Подпись	Дата
Инженер 3 к.		Мосенков			13.05
Пров. инж. 2 к.		Соколова			20.04
Нач.гр.		Морозова			28.04
Н.контр.		Краснояров			28.04

Инв. № подл. R4.00202.1.0.12
Лист 113

R4.ST10.3012.012.01.00.027

Ростовская АЭС Блок 4

Главный корпус
Машинное отделение (ДО, ЭЭТУ)
Трубопроводы замкнутого контура ОГЦ

Стадия	Лист	Листов
Р	1	1

Подвеска
4ST33Y005

ОАО "НИАЭП"
2012

Формат А2

ДОПОЛНИТЕЛЬНЫЕ ПОДПИСИ

Взам. инв. N

Подп. и дата

Инв. N подл. R4.00202.1.0.12